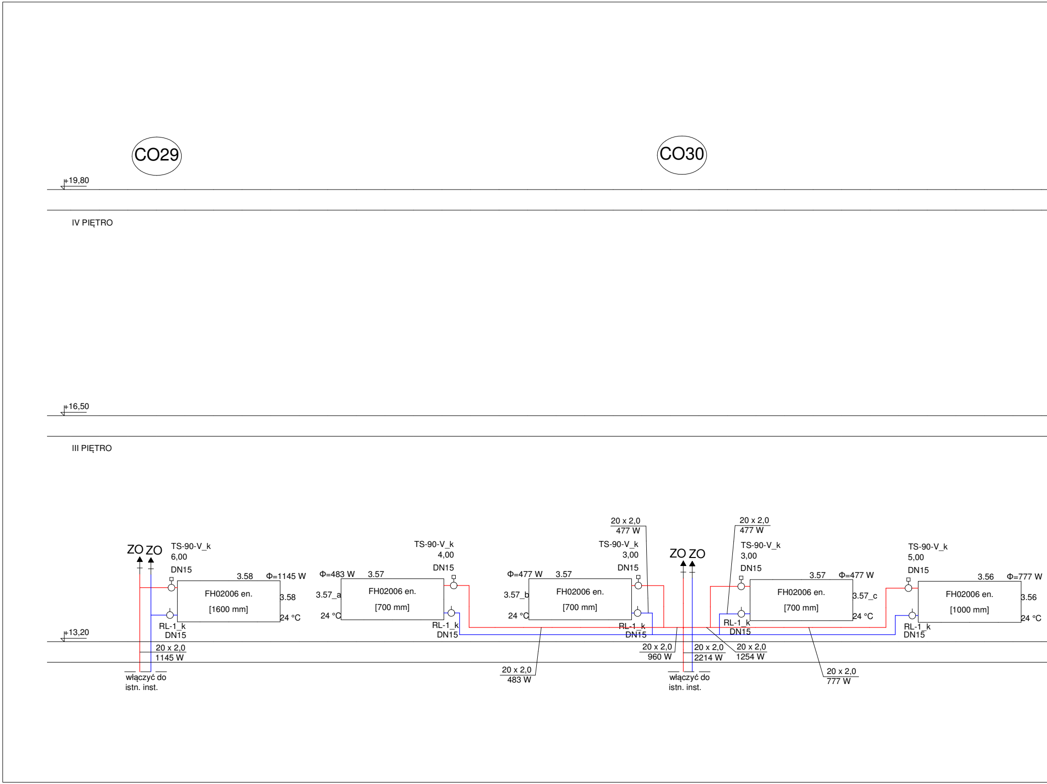
CO29
CO30
+19,80
IV PIĘTRO
+16,50
III PIĘTRO
+13,20
ZO ZO
TS-90-V_k
6,00
DN15
3.58
Φ=1145 W
FH02006 en.
[1600 mm]
3.58
24 °C
RL-1_k
DN15
20 x 2,0
1145 W
włączyć do
istn. inst.
Φ=483 W
3.57
TS-90-V_k
4,00
DN15
3.57_a
FH02006 en.
[700 mm]
24 °C
RL-1_k
DN15
20 x 2,0
483 W
20 x 2,0
477 W
TS-90-V_k
3,00
DN15
Φ=477 W
3.57
3.57_b
FH02006 en.
[700 mm]
24 °C
RL-1_k
DN15
20 x 2,0
960 W
ZO ZO
20 x 2,0
2214 W
włączyć do
istn. inst.
20 x 2,0
477 W
TS-90-V_k
3,00
DN15
3.57
Φ=477 W
FH02006 en.
[700 mm]
3.57_c
24 °C
RL-1_k
DN15
20 x 2,0
1254 W
20 x 2,0
777 W
TS-90-V_k
5,00
DN15
3.56
Φ=777 W
FH02006 en.
[1000 mm]
3.56
24 °C
RL-1_k
DN15

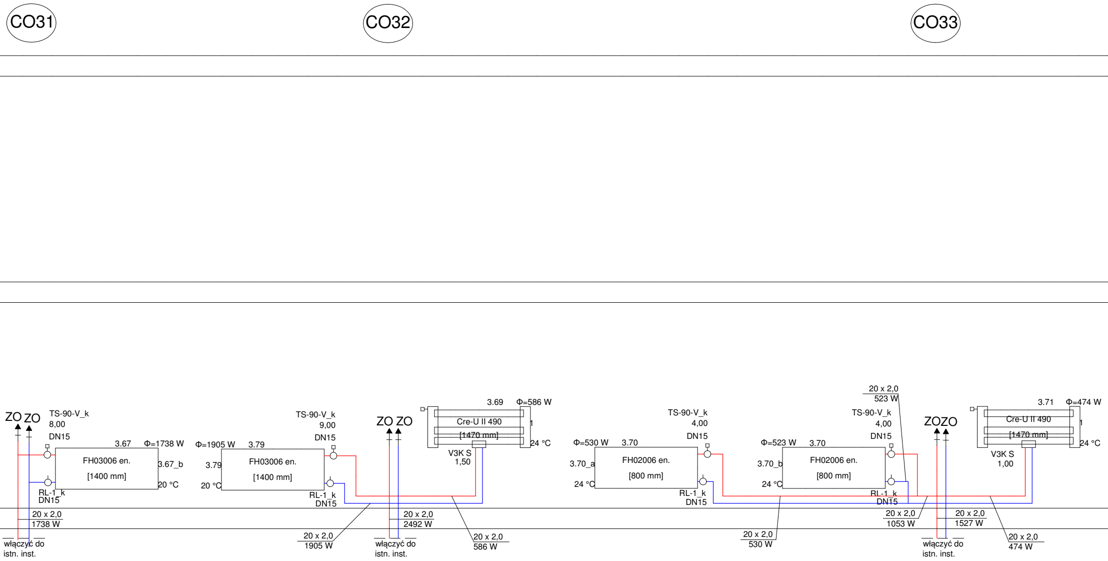
CO31
CO32
CO33
ZO ZO
TS-90-V_k
8,00
DN15
3.67
Φ=1738 W
FH03006 en.
[1400 mm]
3.67_b
20 °C
RL-1_k
DN15
20 x 2,0
1738 W
włączyć do
istn. inst.
Φ=1905 W
3.79
3.79
20 °C
FH03006 en.
[1400 mm]
TS-90-V_k
9,00
DN15
RL-1_k
DN15
20 x 2,0
1905 W
ZO ZO
20 x 2,0
2492 W
włączyć do
istn. inst.
3.69
Φ=586 W
Cre-U II 490
[1470 mm]
1
24 °C
V3K S
1,50
20 x 2,0
586 W
Φ=530 W
3.70
3.70_a
24 °C
FH02006 en.
[800 mm]
TS-90-V_k
4,00
DN15
RL-1_k
DN15
20 x 2,0
530 W
Φ=523 W
3.70
3.70_b
24 °C
FH02006 en.
[800 mm]
20 x 2,0
523 W
TS-90-V_k
4,00
DN15
RL-1_k
DN15
20 x 2,0
1053 W
ZOZO
20 x 2,0
1527 W
włączyć do
istn. inst.
3.71
Φ=474 W
Cre-U II 490
[1470 mm]
1
24 °C
V3K S
1,00
20 x 2,0
474 W

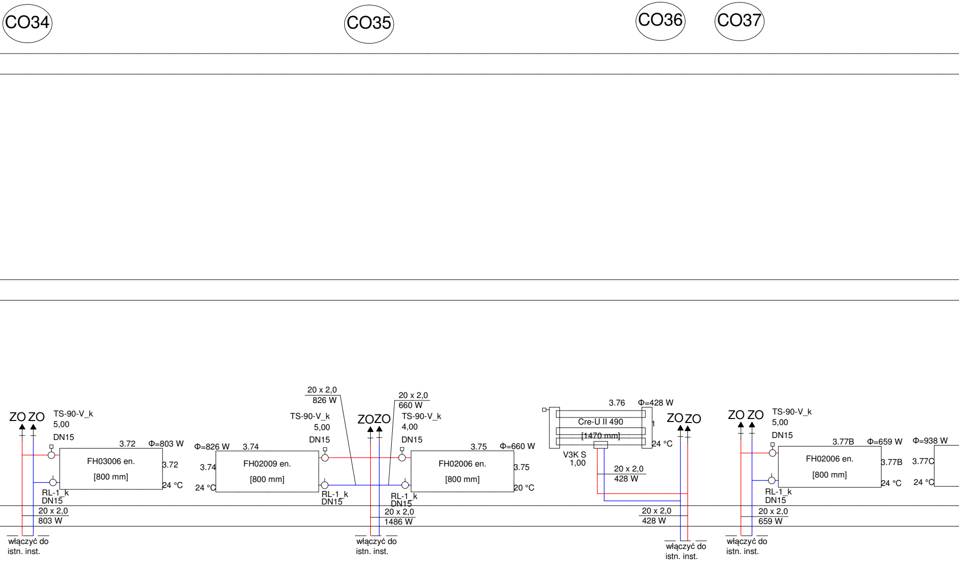
CO34
CO35
CO36
CO37
ZO ZO
TS-90-V_k
5,00
DN15
3.72
Φ=803 W
FH03006 en.
[800 mm]
3.72
24 °C
RL-1_k
DN15
20 x 2,0
803 W
włączyć do
istn. inst.
20 x 2,0
826 W
TS-90-V_k
5,00
DN15
Φ=826 W
3.74
FH02009 en.
[800 mm]
3.74
24 °C
RL-1_k
DN15
ZOZO
20 x 2,0
660 W
TS-90-V_k
4,00
DN15
3.75
Φ=660 W
FH02006 en.
[800 mm]
3.75
20 °C
RL-1_k
DN15
20 x 2,0
1486 W
włączyć do
istn. inst.
3.76
Φ=428 W
Cre-U II 490
[1470 mm]
1
24 °C
V3K S
1,00
20 x 2,0
428 W
ZO ZO
20 x 2,0
428 W
włączyć do
istn. inst.
ZO ZO
TS-90-V_k
5,00
DN15
3.77B
Φ=659 W
FH02006 en.
[800 mm]
3.77B
24 °C
RL-1_k
DN15
20 x 2,0
659 W
włączyć do
istn. inst.
Φ=938 W
3.77C
24 °C

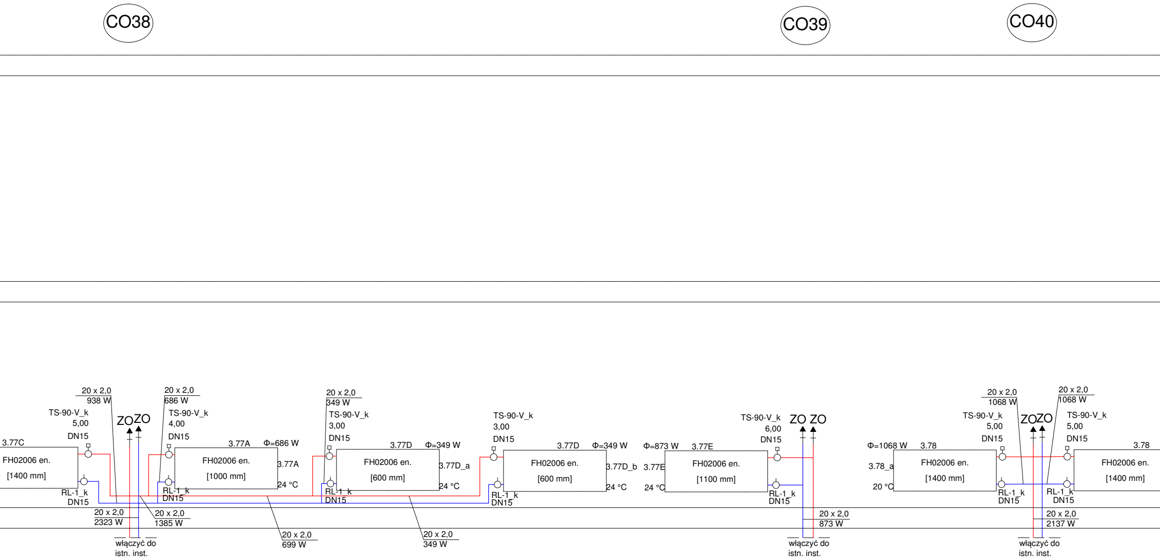
CO38
CO39
CO40
20 x 2,0
938 W
TS-90-V_k
5,00
DN15
3.77C
FH02006 en.
[1400 mm]
RL-1_k
DN15
ZO
ZO
20 x 2,0
2323 W
20 x 2,0
1385 W
włączyć do
istn. inst.
20 x 2,0
686 W
TS-90-V_k
4,00
DN15
3.77A
Φ=686 W
FH02006 en.
[1000 mm]
3.77A
24 °C
RL-1_k
DN15
20 x 2,0
699 W
20 x 2,0
349 W
TS-90-V_k
3,00
DN15
3.77D
Φ=349 W
FH02006 en.
[600 mm]
3.77D_a
24 °C
RL-1_k
DN15
20 x 2,0
349 W
TS-90-V_k
3,00
DN15
3.77D
Φ=349 W
FH02006 en.
[600 mm]
3.77D_b
24 °C
RL-1_k
DN15
Φ=873 W
3.77E
3.77E
FH02006 en.
[1100 mm]
24 °C
TS-90-V_k
6,00
DN15
RL-1_k
DN15
ZO
ZO
20 x 2,0
873 W
włączyć do
istn. inst.
Φ=1068 W
3.78
3.78_a
FH02006 en.
[1400 mm]
20 °C
20 x 2,0
1068 W
TS-90-V_k
5,00
DN15
RL-1_k
DN15
ZO
ZO
20 x 2,0
1068 W
TS-90-V_k
5,00
DN15
3.78
FH02006 en.
[1400 mm]
RL-1_k
DN15
20 x 2,0
2137 W
włączyć do
istn. inst.

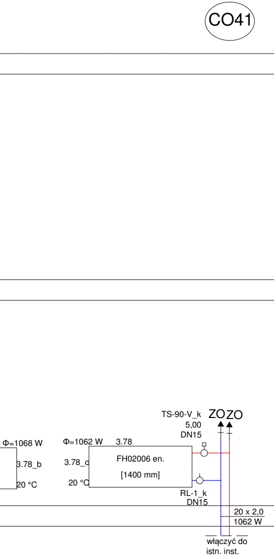
CO41
TS-90-V_k
5,00
DN15
ZO
ZO
Φ=1068 W
3.78_b
20 °C
Φ=1062 W
3.78
3.78_c
20 °C
FH02006 en.
[1400 mm]
RL-1_k
DN15
20 x 2,0
1062 W
włączyć do
istn. inst.

UWAGI OGÓLNE:

1. Rysunku nie skalować.
2. Rysunki należy czytać łącznie z opisem technicznym i rysunkami architektonicznymi. Wymiary sprawdzić na budowie i potwierdzić z rysunkami innych branż.
3. Ostateczną koordynację przeprowadzić na budowie.
4. Przed przystąpieniem do prac sprawdzić w odpowiednich projektach prace powiązane. Ewentualne wady koordynacyjne przedstawić przed przystąpieniem do robót. Niewskazane jest prowadzenie robót w oparciu o dokumentację jednej branży bez sprawdzenia ich odniesień do architektury i pozostałych branż.
5. Wszystkie zmiany, które Wykonawca zdecyduje się wprowadzić (również te, które służą jedynie zmianie technologii) powinny być skonsultowane z projektantem.
6. Przed przystąpieniem do wykonania konstrukcji ścian i stropów, wszystkie przebicia porównać z projektem instalacji.
7. Kolor, wygląd i ostateczną lokalizację elementów widocznych uzgodnić z Architektem.
8. **Przepusty instalacyjne przez ściany i stropy oddzielenia pożarowego należy uszczelnić ogniochronnie w klasie odporności ogniowej przegrody.**
   **Przepusty instalacyjne przez ściany i stropy niebędące oddzieleniem stref pożarowych należy wykonać w standardowych tulejach ochronnych.**
9. Wszelkie przywołane nazwy własne produktów i materiałów służą określeniu pożądanego standardu wykonania. Dopuszcza się zastosowanie innych materiałów i urządzeń o parametrach niegorszych, niż wymienione w opracowaniu, po uzyskaniu akceptacji Projektanta i Inspektora Nadzoru

Legenda:

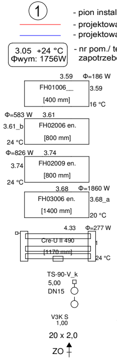
1
3.05 +24 °C
Φwym: 1756W
3.59
Φ=186 W
FH01006__
[400 mm]
3.59
16 °C
Φ=583 W
3.61
3.61_b
FH02006 en.
[800 mm]
24 °C
Φ=826 W
3.74
3.74
FH02009 en.
[800 mm]
24 °C
3.68
Φ=1860 W
FH03006 en.
[1400 mm]
3.68_a
20 °C
4.33
Φ=277 W
Cre-U II 490
[1170 mm]
1
24 °C
TS-90-V_k
5,00
DN15
V3K S
1,00
20 x 2,0
ZO

- pion instalacji c.o.
- projektowana instalacja co -zasilanie
- projektowana instalacja co - powrót
- nr pom./ temp. obliczeniowa/ zapotrzebowanie na ciepło
- grzejnik stalowy płytowy higieniczny wiszący: typ: FHO1006; wymiary: H=600mm, L=400mm, D=61mm; zapotrzebowanie na ciepło [W]; nr pomieszczenia; temperatura pom. [°C].
- grzejnik stalowy płytowy higieniczny wiszący: typ: FHO2006; wymiary: H=600mm, L=800mm, D=100mm; zapotrzebowanie na ciepło [W]; nr pomieszczenia; temperatura pom. [°C].
- grzejnik stalowy płytowy higieniczny wiszący: typ: FHO2009; wymiary: H=900mm, L=800mm, D=100mm; zapotrzebowanie na ciepło [W]; nr pomieszczenia; temperatura pom. [°C].
- grzejnik stalowy płytowy higieniczny wiszący: typ: FHO3006; wymiary: H=600mm, L=1400mm, D=155mm; zapotrzebowanie na ciepło [W]; nr pomieszczenia; temperatura pom. [°C].
- grzejnik łazienkowy; typ: Cre-U II 490; wymiary: H=1170mm, L=490mm, D=129mm; zapotrzebowanie na ciepło [W]; nr pomieszczenia; temperatura pom. [°C].
- zawór termostatyczny
- zawór powrotny odcinający
- wkładka zaworowa V3K S do grzejników firmy Kermi z możliwością kryzowania
- średnica projektowanych rur stalowych ocynkowanych
- zawór odpowietrzający

UWAGA:
Z uwagi na modernizacyjny charakter robót wszystkie wymiary i rozmieszczenie pionów instalacyjnych oraz włączenia w istniejące instalacje należy sprawdzić na budowie.W przypadku wystąpienia jakichkolwiek wątpliwości, należy bezzwłocznie zawiadomić projektanta części architektonicznej i sanitarnej.

P. P. "ARCHITEKT STUDIO ILP" 42 - 300 MYSZKÓW UL. PUŁASKIEGO 54 TEL/FAX 34 313-86-00 e-mail:architekt.studio@pro.onet.pl

| | | |
|---|---|---|
| OBIEKT/ INWESTYCJA: | "PRZEBUDOWA ODDZIAŁU CHIRURGII W BUDYNKU ZOZ WE WŁOSZCZOWIE." | |
| ADRES INWESTYCJI: | UL. ŻEROMSKIEGO 28, 29-100 WŁOSZCZOWA, DZ. NR EWID. 4455/4 | |
| INWESTOR: | ZESPÓŁ OPIEKI ZDROWOTNEJ WE WŁOSZCZOWIE<br>SZPITAL POWIATOWY IM. JANA PAWŁA II | |
| BRANŻA: | SANITARNA | FAZA: PROJEKT BUDOWLANY |

| | |
|---|---|
| SPRAWDZIŁ: mgr inż. Krzysztof Żelazkiewicz<br>uprawnienia budowlane do projektowania bez ograniczeń w specjalności instalacyjnej<br>nr ewid. 455/02 | SPRAWDZIŁ: mgr inż. Jacek Myga<br>uprawnienia budowlane do projektowania bez ograniczeń w specjalności instalacyjnej<br>nr ewid. 414/02 |

| | | | |
|---|---|---|---|
| NAZWA RYSUNKU: | ROZWINIĘCIE INSTALACJI C.O. - CZ.4 | DATA: 11.2020 | NUMER RYSUNKU: CO4 |

ZASTRZEGA SIĘ WSZELKIE PRAWA, WYNIKAJĄCE Z USTAWY O PRAWIE AUTORSKIM. RYSUNEK NINIEJSZY NIE MOŻE BYĆ PRZERYSOWYWANY, UZUPEŁNIANY LUB ODSTĄPIONY KOMUKOLWIEK BEZ PISEMNEJ ZGODY JEDNOSTKI AUTORSKIEJ. RYSUNEK OPRACOWANO W PROGRAMIE ZWCAD+2012 - A7E1E076